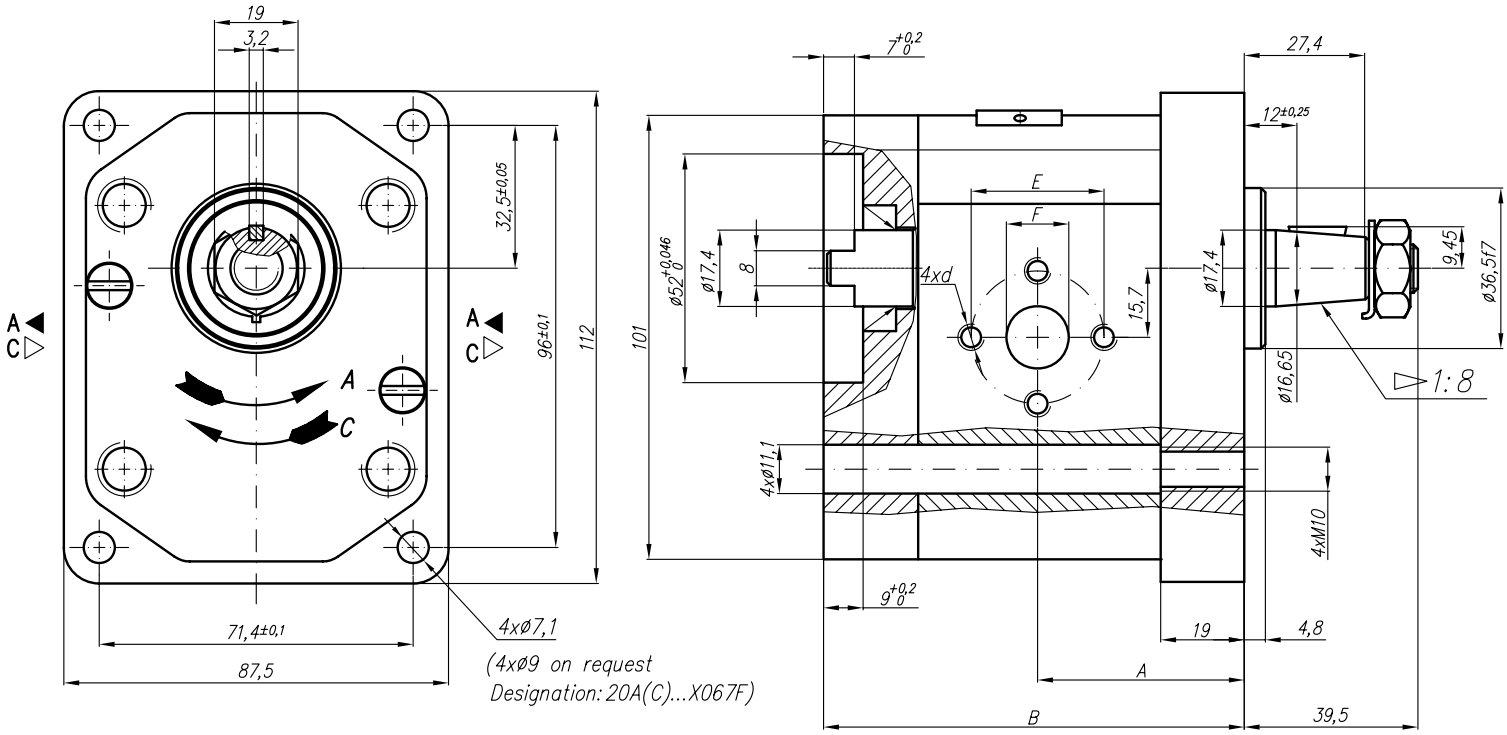

Type	Displacement	Flow		Pressure	max Speed	Dimension							
		at 1500 rpm	at max rpm	P_{nom}	n	A	B	Inlet			Outlet		
	cm^3/rev	l/min	l/min	bar	rpm	mm	mm	E	F	d	E	F	d
20A(C)4,5X067	4,5	6,14	14,33	250	3500	42,5	87,2	30,2	13,1	M6-6H	30,2	13,1	M6-6H
20A(C)6,3X067	6,3	8,69	20,29	250	3500	44	90,2						
20A(C)8,2X067	8,2	11,32	26,40	250	3500	45,5	93,1						
20A(C)10X067	10	13,95	32,55	250	3500	47	96,2	39,7	19	M8-6H		14,2	
20A(C)11X067	11,3	15,76	36,78	250	3500	48	98,2						
20A(C)12X067	12	16,92	39,48	250	3500	48,6	99,5						
20A(C)14X067	14	19,95	46,55	250	3500	50	102,6						
20A(C)15X067	15	21,60	36,00	250	2500	51	104,1						
20A(C)16X067	16	23,04	38,40	250	2500	52	105,8						
20A(C)19X067	19	27,36	45,60	200	2500	54	110,7						
20A(C)22X067	22	31,68	42,24	180	2000	57	115,7						
20A(C)25X067	25	36,00	48,00	160	2000	59,2	120,6				39,7	19	M8
20A(C)14X067H	14	20,16	47,04	250	3500	55,3	112,9	39,7	19	M8-6H	30,2	14,2	M6-6H
20A(C)15X067H	15	21,60	43,20	250	3000	56	114,4						
20A(C)16X067H	16	23,04	46,08	250	3000	56,9	116						
20A(C)17,3X067H	17,3	24,91	49,82	230	3000	58	118,1						
20A(C)18,2X067H	18,2	26,21	52,42	210	3000	58,8	119,7						
20A(C)19X067H	19	27,36	54,72	200	3000	59,4	121						
20A(C)22X067H	22	31,68	52,80	180	2500	61,9	126						
20A(C)25X067H	25	36,00	60,00	160	2500	64,3	130,9				39,7	19	M8-6H
20A(C)28X067H	28	40,32	67,20	130	2500	66,8	135,7						
20A(C)32X067H	32	46,08	61,44	120	2000	70	142						
20A(C)36X067H	36	51,84	69,12	100	2000	73,2	148,6						