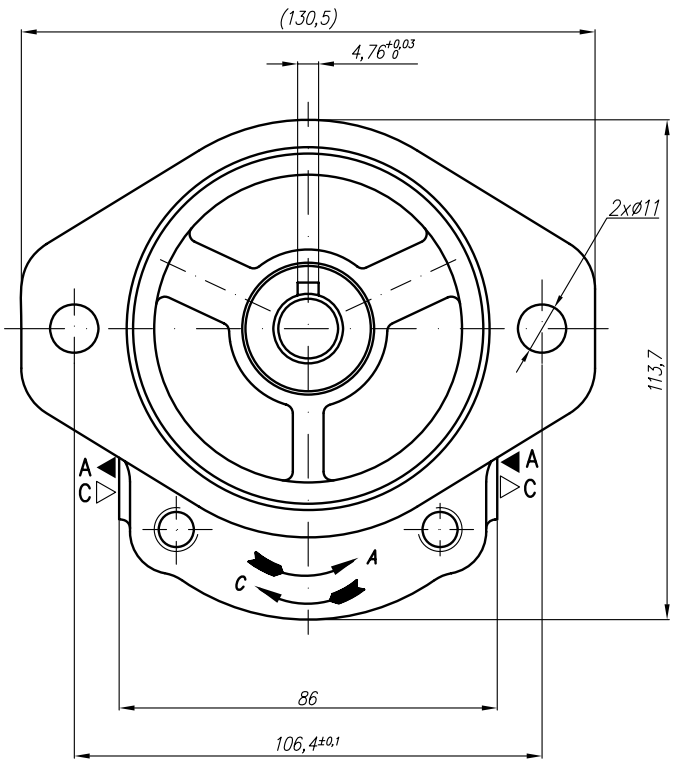

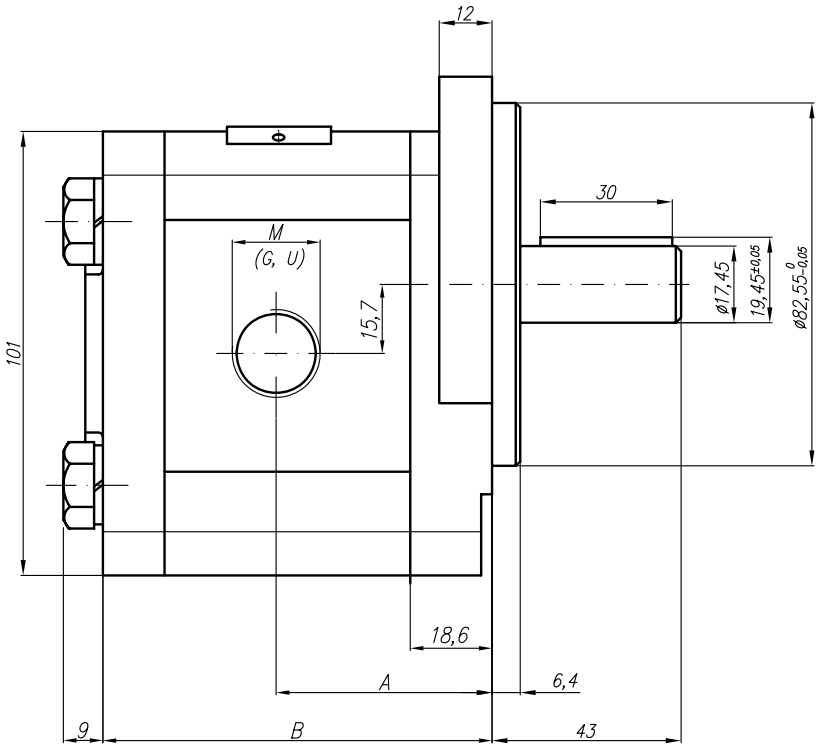

Type	Displacement	Flow		Pressure	max Speed	Dimension							
		at 1500 rpm	at max rpm	P_{nom}	n	A	B	Inlet			Outlet		
	cm^3/rev	l/min	l/min	bar	rpm	mm	mm	M	G	U	M	G	U
20A(C)4,5X301...	4,5	6,14	14,33	250	3500	41,4	79,6	M20x1,5	G1/2	1 1/16"-12UNF	M16x1,5	G1/2	7/8"-14UNF
20A(C)6,3X301...	6,3	8,69	20,29	250	3500	42,6	82,6						
20A(C)8,2X301...	8,2	11,32	26,40	250	3500	44,7	85,5						
20A(C)10X301...	10	13,95	32,55	250	3500	49,1	88,6		G3/4				
20A(C)11X301...	11,3	15,76	36,78	250	3500	49,1	90,7						
20A(C)12X301...	12	16,92	39,48	250	3500	49,1	91,9						
20A(C)14X301...	14	19,95	46,55	250	3500	49,1	95						
20A(C)15X301...	15	21,60	36,00	250	2500	49,1	96,5						
20A(C)16X301...	16	23,04	38,40	250	2500	49,1	98,2						
20A(C)19X301...	19	27,36	45,60	200	2500	49,1	103,1				M20X1,5		
20A(C)22X301...	22	31,68	42,24	180	2000	56,6	108,1						
20A(C)25X301...	25	36,00	48,00	160	2000	58,8	113						
20A(C)14X301H...	14	20,16	47,04	250	3500	54,8	105,7	M20x1,5	G3/4	1 1/16"-12UNF	M16x1,5	G1/2	7/8"-14UNF
20A(C)15X301H...	15	21,60	36,00	250	2500	55,6	106,8						
20A(C)16X301H...	16	23,04	38,40	250	2500	56,5	108,4						
20A(C)17,3X301H..	17,3	24,91	41,52	230	2500	57,6	110,5						
20A(C)18,2X301H..	18,2	26,21	43,68	200	2500	58,4	112,1						
20A(C)19X301H...	19	27,36	45,60	200	2500	59	113,4						
20A(C)22X301H...	22	31,68	42,24	180	2000	61,5	118,4						
20A(C)25X301H...	25	36,00	48,00	160	2000	63,9	123,3						
20A(C)28X301H...	28	40,32	53,76	120	2000	66,4	128,1	M27x2	G1	1 5/16"-12	M20x1,5	G3/4	1 1/16"-12
20A(C)32X301H...	32	46,08	46,08	100	1500	69,6	134,4						
20A(C)36X301H...	36	51,84	51,84	80	1500	72,8	141						