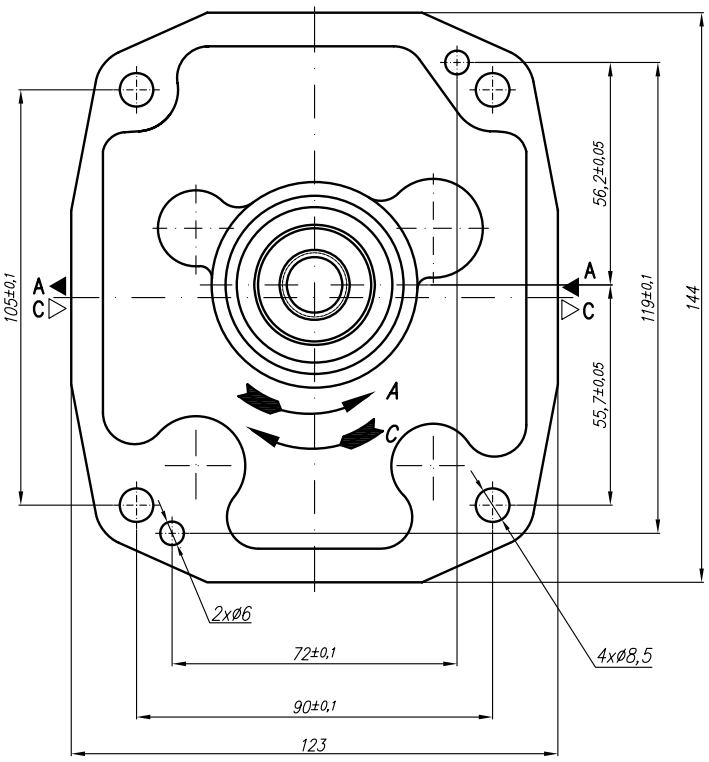

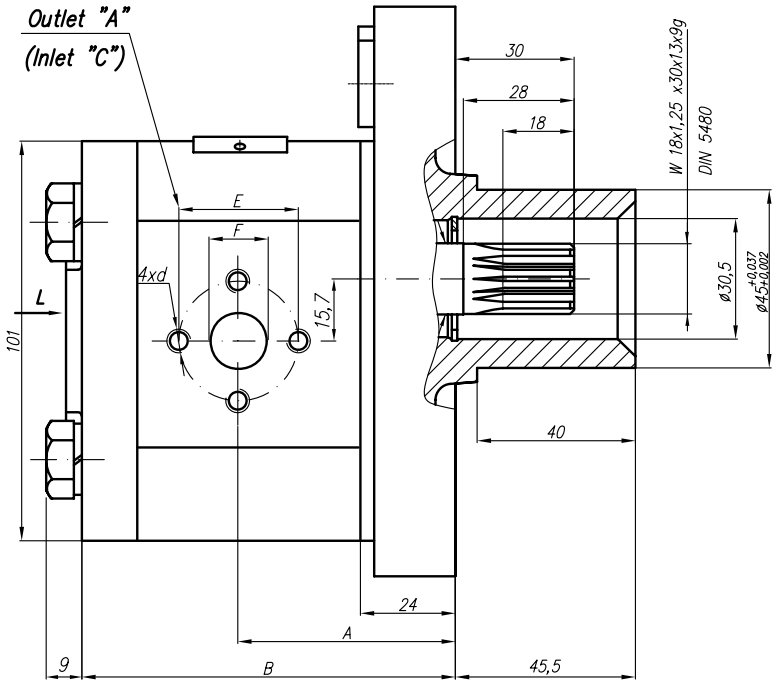

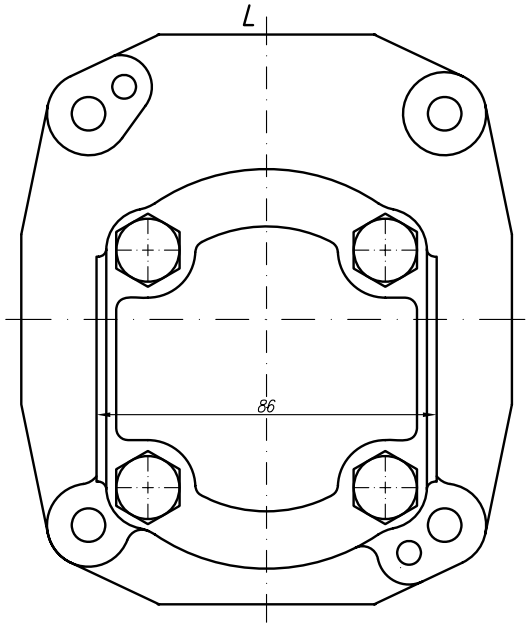

Type	Displacement	Flow		Pressure	max Speed	Dimension							
		at 1500 rpm	at max rpm	P_{nom}	n	A	B	Inlet			Outlet		
	cm^3/rev	l/min	l/min	bar	rpm	mm	mm	E	F	d	E	F	d
20A(C)4,5X315	4,5	6,14	14,33	250	3500						30,2		M6-6H
20A(C)6,3X315	6,3	8,69	20,29	250	3500								
20A(C)8,2X315	8,2	11,32	26,40	250	3500								
20A(C)10X315	10	13,95	32,55	250	3500			39,7	19	M8-6H		14,2	
20A(C)11X315	11,3	15,76	36,78	250	3500	53	89,1						
20A(C)12X315	12	16,92	39,48	250	3500	53,6	97,3						
20A(C)14X315	14	19,95	46,55	250	3500								
20A(C)15X315	15	21,60	36,00	250	2500								
20A(C)16X315	16	23,04	38,40	250	2500	57	103,5						
20A(C)19X315	19	27,36	45,60	200	2500	59	108,5						
20A(C)22X315	22	31,68	42,24	180	2000								
20A(C)25X315	25	36,00	48,00	160	2000								